H29年度 静岡市静岡地区ミニバスケットボール大会新人戦
第11回　カンコーカップ（予選組み合わせ）

H29．12／10、17

＜男子＞

Aブロック
- 番　町
- 中　島
- 青　葉

Bブロック
- 服　織
- 大里西
- 中　田

Cブロック
- 安　東
- 森　下
- UNITY

Dブロック
- TOHO
- 宮　竹
- 　葵
- 長田RW

Eブロック
- 西豊田
- 城　北
- 横　内
- 駒形田町

Fr-Bブロック
- 麻　機
- しずはた
- 竜　南
- 安　西

Fr-Gブロック
- 麻　機
- 竜　南
- 井宮北

＜女子＞

Aブロック
- 森　下
- 服　織
- 駒形田町

Bブロック
- 安　東
- 安倍口
- 伝　馬

Cブロック
- 大里西
- TOHO
- 西　奈

Dブロック
- 長田西
- 富士見
- 長田北
- 川　原

Eブロック
- 城　北
- 中　島
- 西豊田
- 横　内

＜会場＞
１０日　・南鵜体育館　・
・　・
・　・
・

１７日　・　・

H29年度 静岡市静岡地区ミニバスケットボール大会新人戦
第11回　カンコーカップ(決勝トーナメント)

H29．12／10、17

＜男子＞

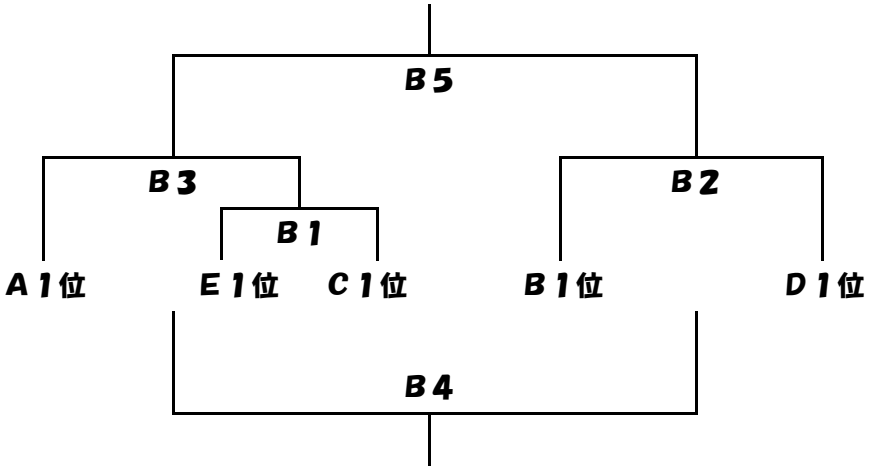

〈会場〉
１７日　・
　　・
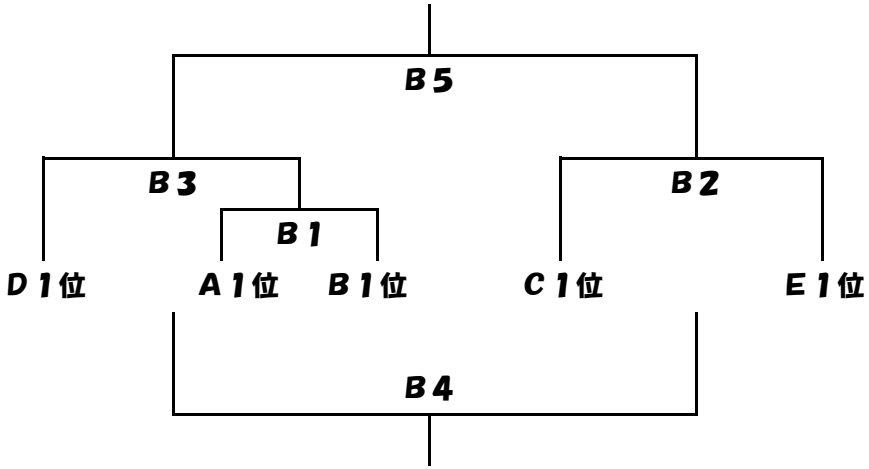
＜女子＞